GRU SEMOVENTE - PICK & CARRY

MC 20 - Portata massima 2 t

Elettrica a batteria

Dati soggetti a variazione senza obbligo di preavviso

Edizione Gennaio 2012

© 2012 JMG Cranes S.r.l. - Tutti i diritti riservati

MC 20

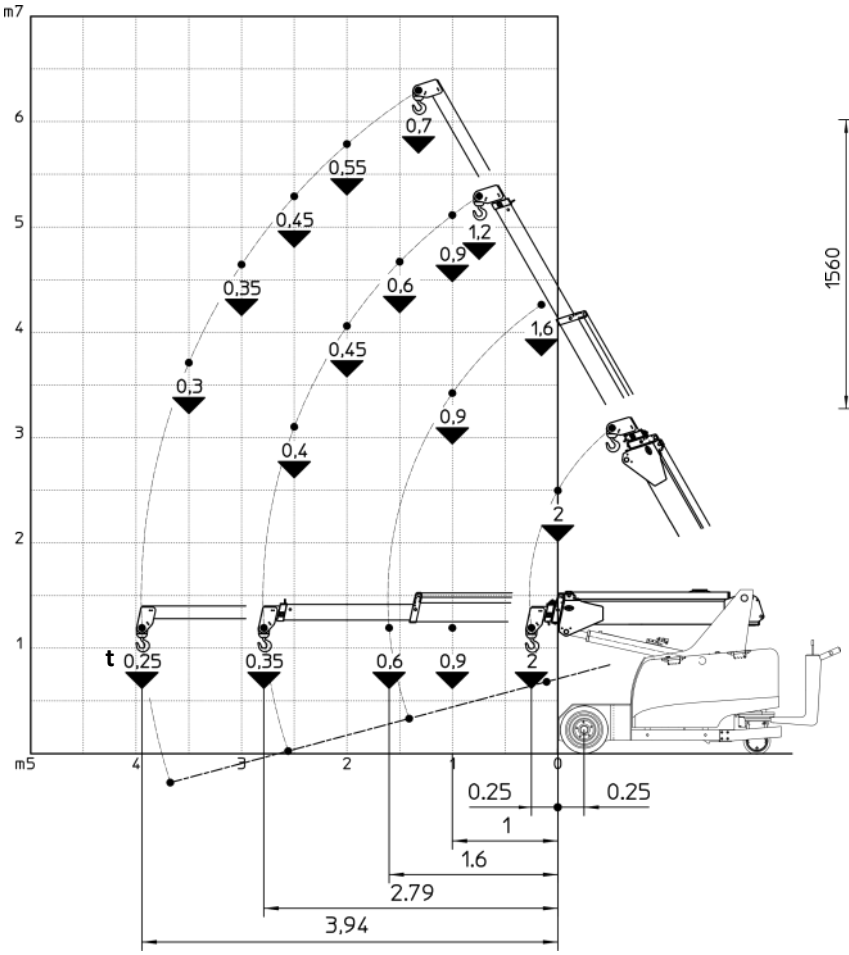

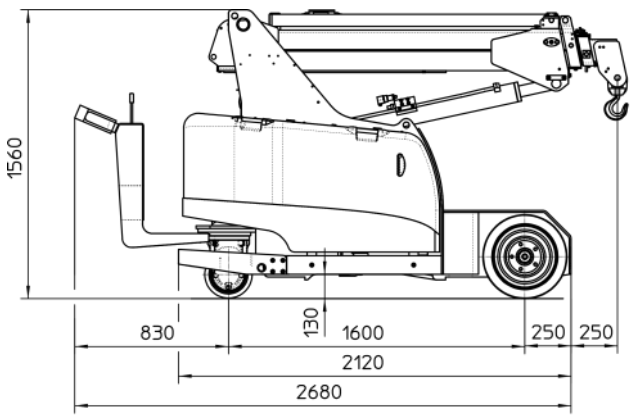

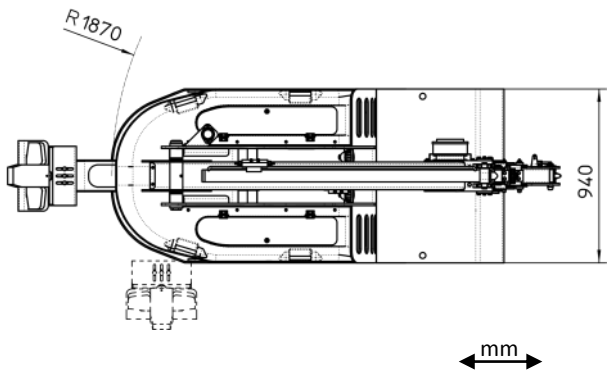

GRU SEMOVENTE MODELLO	MC20
CLASSIFICAZIONE DELLA GRU SECONDO UNI ISO 4301-1	A3
NORMATIVE DI RIFERIMENTO	2006/42 CE - 2004/108 CE I.S.P.E.S.L. DIN 15018 (1,3) - 15019 (1) Classe H2 B3 ANSI B30.5 - 2007 e successive modifiche
TRAZIONE	Elettrica
AZIONAMENTO BRACCIO	Idraulico
TIPO DI ALIMENTAZIONE	Elettrica a batteria
PORTATA MASSIMA (kg)	2000
PESO TOTALE (kg)	1950
ANGOLO MASSIMO DEL BRACCIO VERSO L'ALTO (°)	60
ANGOLO MASSIMO DEL BRACCIO VERSO IL BASSO (°)	-15

TELAIO: Struttura autoportante in lamiera di acciaio di qualità piegata e saldata.

BRACCIO: Costituito da un elemento base, uno sfilamento idraulico tramite cilindro telescopico e due sfilamenti meccanici costruiti in lamiera di acciaio di qualità piegata e saldata.

MOTORE: N° 1 Motore elettrico in corrente alternata 2,6 Kw 24 V

BATTERIA: A piastre corazzate 24 V 420 Ah - indicatore di carica.

TRASMISSIONE: Sull'asse posteriore mediante riduttore.

RUOTE: Anteriori: n° 2 Superelastiche 18x7x8" - Posteriore: n° 1 Poliuretano 255/80.

FRENATURA: Automatica sulla ruota posteriore.

STERZO: Sterzatura sulla ruota posteriore. Angolo di massima sterzata ± 90°.

ELETTROPOMPA: Motore DC 2,5 kW 24 V

SISTEMA IDRAULICO: Impianto idraulico alimentato da pompa ad ingranaggi silenziata. Attuatori controllati a mezzo di distributore a leve. Filtro e valvola di sicurezza. Pressione massima di esercizio 22 MPa.

DISPOSITIVI DI SICUREZZA: Dispositivo indicatore e limitatore del momento e del carico.

OPTIONALS

Argano idraulico - Argano alta velocità - Jib - Ruote antitraccia - Prolunga idraulica - Cestello per manutenzione aerea - Paranco idraulico a catena - Comando a distanza a cavo - Radio comando - Frenatura ruote anteriori.

JMG CRANES S.r.l. - Via Sito Nuovo, 16 - 29010 SARMATO (PC)
Tel. +39 0523 887297 - fax +39 0523 848000 www.jmgcranes.com - info@jmgcranes.it